THUNDEROBOT

User Manual

产品使用手册 V1.0

ML4

使用本产品前请仔细阅读指导手册，妥善保存以备参考。

Please read the instructions carefully before using this product and keep it well for reference.

设备布局

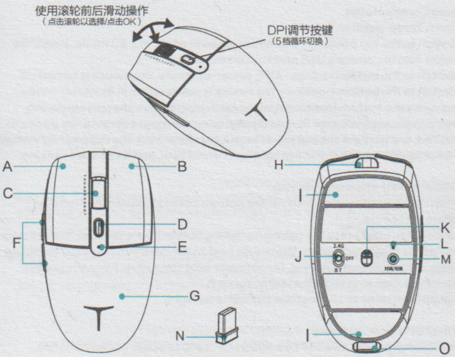

产品尺寸:110.1*62.3*38.9mm

A 鼠标左键
B 鼠标右键
C 鼠标滚轮/中键
D DPI切换键
E DPI/电量指示灯
F 前侧键/后侧键
G 鼠标中壳
H Type-C接口
I 鼠标脚垫
J 三段式开关
K 光学传感器
L 鼠标对码/状态指示灯
M 鼠标对码/蓝牙通道切换键
N 2.4G接收器
O 2.4G接收器收纳仓

包装内物品

雷神鼠标*1、USB接收器*1、接收器仓防尘塞*1、产品说明书/保修卡*1、数据线*1

系统支持

Windows 7.0及以上/MacOS 10.1及以上/Android 4.3及以上版本

鼠标操作说明

鼠标控制模式

底部三段式开关：

①开关拨至上方--鼠标开机，2.4G模式。将接收器插入设备USB接口中即可开始工作。

②开关拨至中间--OFF，关机模式，鼠标关机。

③开关拨至下方--鼠标开机，蓝牙模式。长按底部蓝牙对码/切换键，对应蓝牙通道蓝光快闪；将鼠标靠近所需对码的设备，进行对码。对码成功后指示灯常亮(通道一蓝光；通道二红光)，即可开始工作。

蓝牙多通道切换

将拨动开关拨至下方（蓝牙模式），准备进行对码

通道一：长按对码/切换键（大于3s）后指示灯蓝光快闪，此时将鼠标放置于要配对的设备边即可进行对码。对码成功后指示灯蓝光长亮。点按对码/切换键切换蓝牙通道。

通道二：长按对码/切换键（大于3s）后指示灯红光快闪，此时将鼠标放置于要配对的设备边即可进行对码。对码成功后指示灯红光长亮。点按对码/切换键切换蓝牙通道。

5档DPI循环切换

鼠标预设5档DPI：800（红色）~1200（冰蓝色-默认）~1600（绿色）3200（黄色）~4000（白色），掉电记忆。

2.4G对码

2.4G模式对码：将鼠标开关拨至2.4G模式长按对码键5s，对码/状态指示灯绿光快闪，插拔接收器完成对码。对码成功后对码/状态指示灯恢复绿色常亮，3s后熄灭。

自动休眠

鼠标设置两档自动休眠，30秒内不使用设备，进入一级休眠状态，移动唤醒设备；15分钟不使用则进入深度休眠状态，点按鼠标唤醒设备。

充电与电量指示

在任何连接模式下接入线材均可进行充电，鼠标充满需要约3.5H。
充电时DPI指示灯常亮：电量0~20%，指示灯亮红色；电量20~80%，指示灯亮黄色；电量80~100%，指示灯亮绿色。

雷神产品标准保修承诺

本文件的任何内容均不影响消费者不能通过合同排除或限制的法定权利。如相关法律对本文件规定事项另有要求，在法律规定的范围内，按法律规定执行。本文件中所称的“我们”是指雷神、产品销售商及服务提供商。

1.0保证范围

我们保证，在正常使用条件下，您购买的产品在保修期内将不会发生因不符合质量要求导致的性能故障。本文件项下的保证是我们就产品作出的全部保证，将取代所有其他明示或默示的保证或条件，包括但不限于默示的关于适销性和适用于某些特定用途的保证或条件。上述保证仅适用于用户为自己使用目的而购买的出厂配置的雷神品牌产品。

2.0保修期

保修期自产品首次购买日起算，以发票日期为准。如无有效发票，则保修期自产品出厂日起算。发票日期晚于产品实际交付日的，保修期自实际交付日起算。但无论如何，产品保修期的起算日最迟不应晚于规定的宽限期届满日（见产品保修信息）。产品或部件经修理或更换后，在剩余保修期内继续享有保修，剩余保修期不足三（3）个月的按三（3）个月计算，但保修期在一（1）年以下的产品和/或部件，剩余保修期不足三十（30）天的按三十（30）天计算。

3.0如何获得保修服务

在保修期内，如产品发生不符合保证的性能故障，我们将按本文件提供保修服务，您可直接联系授权服务商（“服务商”）获取保修服务，也可拨打产品服务电话由我们为您安排服务。您应向我们指定的或距离您最近的服务商，按产品所享有的或我们指定的服务类型申请服务。除非事先明确需由您承担的费用外，我们将不再就保修服务向您收费。申请保修时，您应提供清晰、完整和准确的①销售发票和②保修卡，这是您有权获得保修的凭证。在适用的情况下，在提供服务前，您应：①遵守指定的服务申请程序；②备份产品中包含的所有程序和数据或确保它们的安全；③提供必要的支持和配合以便我们提供服务，包括提供系统密钥或口令及必要的场地等；④从产品中删除所有受法律保护的保密和个人信息；如您不能删除产品中的此类信息，您需在申请保修时告知服务提供方。如产品文件有要求，你应及时按规定的流程对产品进行注册。

4.0保修解决方案

产品故障以修理为解决原则，在可行的情况下，我们可能会尝试通过网络、

电话或其他远程帮助方式来诊断和解决您的产品故障。如有些问题可通过您自己安装指定的软件更新或替换件方式解决，则我们会指导您获得和安装此类软件更新或替换件。如上述方式不适用或无法解决问题，我们会按产品享有的保修服务类型安排服务。如服务商确认产品故障无法通过修理解决，您可凭服务商的维修记录要求更换。如产品既不能修复也无法更换，您可要求退货。为缩短服务周期，我们对某些故障产品可直接更换，不超过两次的此类更换应视为修理。

5.0更换和退货

除非另有规定，产品更换或退货由产品销售商负责。只有未经更改的产品方可更换或退货。购买日后十五（15）天内更换或退货的，产品随附物品及包装应一并退还。更换下来的产品或部件归雷神所有，而更换后的产品或部件将成为您的财产。替换产品或部件可能不是新的，但将具有良好的性能，并至少在功能上与原产品或部件等同。

在更换或退货前，您应：①卸下所有不属保修范围的物料；②确保产品或部件不受任何妨碍其更换或退货的法律义务或限制的制约；并且③如产品非您所有，您应向所有者取得允许我们为产品提供服务的授权。

6.0不保证的范围

本文件项下的保证不适用于下列情况：①因误用、意外、改装、不适当的物理或操作环境、自然灾害、电涌及不当维护或保管导致的故障或损坏；②第三方产品、服务或行为导致的故障或损坏；③使用非指定软件造成的故障或损坏；④产品使用过程中发生的脱色、磨损和消耗；⑤产品可以不间断或无错误地运行；⑥数据丢失或损坏。如产品或部件的原有识别标签被更改或去除，本文件项下的保证将失效。产品及随附物料的齐备和外观完好不属保证范围，您应在接收产品时当场检验并对任何不符提出异议。

7.0使用个人信息

我们可能会保存、使用并处理您提供的保修问题和联系信息，包括姓名、电话号码、地址和电子邮件地址，仅用于提供规定的服务，我们可能会与您联系，进行满意度调查或通知您有关产品召回或安全问题。为此，我们可能会将您的信息发送给我们的相关机构，包括代表我们执行某些业务的实体。我们也可能会依有关法律机构的要求向其披露相关信息。

8.0责任限制

如雷神违约或需承担其他责任，您可要求雷神赔偿损失。但雷神的赔偿责任仅限于您的实际直接损失，我们对以下各项不承担任何责任：①超出您购买

产品实际支付价款的金额；②任何有关获得替代货物、技术、服务或权利的成本和费用；③数据损坏或丢失；④使用中断或延迟导致的损失。此责任限制同样适用于产品销售商和服务商。这是雷神及产品销售商和服务商共同承担的最高赔偿限额。以上责任限制仅在法律允许的范围内适用，不适用于那些依法不能通过合同或其他方式排除或限制的责任。

9.0其他权利

本文件授予您特定的权利，您可能依法还拥有其他法定权利。本文件的任何内容均不影响根据法律规定的不能通过合同放弃或限制的消费者法定权利。如您是为生活消费需要而购买产品的消费者用户，则我们为您提供的保修服务，将不低于法定保修标准，此时，法定保修范围内的保修按法律规定执行，法定保修范围之外的保修及法律允许另行规定的内容，按本文件执行。

10.0全球联保服务

本文件项下的保修服务仅适用于在中国大陆司法管辖区境内（不包括香港、澳门和台湾）销售的产品，且仅在该区域内提供。我们为某些产品提供全球联保服务（IWS），但非全部且可能不包括您的产品，如果需要，请查询适用于您产品的全球联保服务政策。

11.0一般条款

本文件依照中国大陆司法管辖区的法律制定和解释。本文件中，法律是指国家现行具有强制执行效力的法律规范性文件；法定保修是指法律规定的经营者必须向消费者用户提供的最低限度保修。本文件中，保修等同于保证或质量保证。本文件所提及的时限，按法律有关时限的规定解释。

12.0产品保修信息；服务支持信息

适用于您产品的保修期和保修服务类型按《产品保修信息》执行，您可登录雷神网站服务支持页面，查阅相关产品的具体《产品保修信息》。

如需要产品的服务热线电话，您可向产品销售商询问，也可登录雷神网站服务支持页面查询。相关产品授权服务商的电话、地址和联络方式，以雷神网站上公布的名录为准。您可通过相关产品服务热线电话查询距离您最近的授权服务商。

雷神网站：www.leishen.cn

购买产品时，您可要求产品销售商提供上述保修和服务支持信息。我们也可能会以随机文件方式提供上述信息，此时随机文件的内容优先适用。建议您妥善保留上述信息备用。

附件一：保修卡

保修卡

尊敬的用户，本保修卡是您将来申请保修的凭证，请您配合销售商填写并妥善保管备用！

用户信息	用户姓名		电子邮件	
	通信地址			
	联系电话		邮政编码	
产品信息	产品名称		产品条码/编号/批号	
	产品型号			
销售商信息	名称			
	地址			
	联系电话		邮政编码	
	销售日期		发票号码	
备注				

注：（1）此表应由销售商盖章确认；（2）对于可适用相关“三包”规定的产品，本保修卡等同于“三包凭证”；（3）维修记录以授权服务机构维修凭证为准，申请服务后，请妥善保管。

雷神鼠标保修条款

保修服务：雷神鼠标全面遵照国家质量监督检疫总局和信息产业部联合颁布的《微型计算机商品维修更换退货责任规定》。

一、产品“三包”服务：

产品质量实行“三包”服务，产品质保期以购机日起保修 1 年。在质保期内，如因产品本身质量问题我公司提供免费维修、更换和退货服务。

- 销售人员承诺的产品之外的服务及附加的配置、赠品，不在本保修服务范围内。

二、免责范围

免责范围在质保期内，下列人为和不可抗力因素导致的产品故障不属于免费维修、更换和退货服务范围：

1、不能出示产品有效质保凭证，或产品原序列号标签有涂改、替换、撕毁现象，或产品没有序列号或质保凭证上的型号或编码与产品实物不相符合的；

2、产品超出雷神公司规定的质保期限；

3、未依据产品使用说明书或未依据说明书所指示的电脑工作环境使用、维护、保管所导致的故障或损坏；

4、非雷神公司授权的维修人员对产品修理、更改或拆卸而造成的故障或损坏；

5、意外事故或其他不可抗拒力造成的损坏。

三、附录

附录 1 产品性能故障表

序号	性能故障描述
1	电性能不良
2	按键无法正常使用

附录 2 产品维修记录

日期	维修情况	工程师签字

*以上中文内容仅适用于中国地区

产品中有害物质的名称及含量

部件名称	有害物质					
	铅 (Pb)	汞 (Hg)	镉 (Cd)	六价铬 (Cr(VI))	多溴联苯 (PBB)	多溴二苯醚 (PBDE)
印刷电路板组件	○	○	○	○	○	○
外壳及附件	○	○	○	○	○	○

本表格依据SJ/T 11364的规定编制。

○：表示该有毒有害物质在该部件所有均质材料中的含量均在GB/T 26572规定的限量要求以下 。
X：表示该有毒有害物质至少在该部件的某一均质材料中的含量超出GB/T 26572规定的限量要求。
表中标记“X”的部件，皆因全球技术发展水平限制而无法实现有害物质的替代。

10 该电子电气产品含有某些有害物质，在环保使用期限内可以放心使用，超过环保使用期限之后则应该进入回收循环系统

《废弃电器电子产品回收处理管理条例》

雷神倡导环保和低碳的消费体验，建议拥有该产品的用户在不需要此产品时，应遵守国家废弃电器电子产品回收处理相关法律法规，将其交给当地具有国家认可的回收处理资质的厂商进行回收处理，降低资源浪费，保护地球自然环境。

合格证

检验员：QC

2024.6.13

检验结论：PASS

产品经检验合格准予出厂

⚠警告

1、严禁拆卸、积压、加热或燃烧电池

2、严禁用尖锐物、螺丝刀等碰触、掰撬电池

*以上操作可能会引起电池起火或燃烧

www.thunderobot.com

雷神 只为游戏而生

扫一扫 售后无忧

LAYOUT

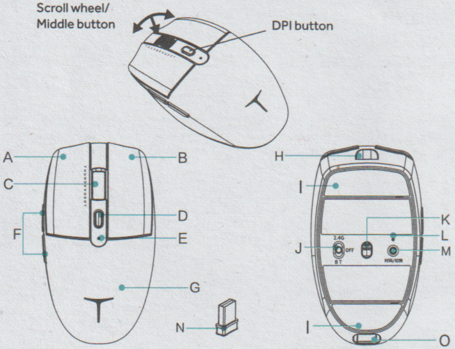

A	Left button	H	USB Type-C port
B	Right button	I	Foot pad
C	Scroll Wheel	J	Three-position switch
D	DPI button	K	Optical sensor
E	DPI indicator	L	Pairing/status indicator
F	Forward/backward button	M	Pairing/switching button
G	Mouse shell	N	2.4G receiver
		O	Receiver compartment

PACKING LIST

Mouse *1; 2.4G receiver *1; receiver compartment plug *1; User manual/warranty card *1; USB cable *1

OS SUPPORT

Compatible with Windows 7, MacOS 10.1, Android 4.3 and newer.

INSTRUCTIONS FOR USE

Mouse Control Modes
Bottom Three-position Switch:
1) Switch to the top position - the mouse is powered on, in 2.4G mode. Insert the receiver into the device's USB port to start working.
2) Switch to the middle position - OFF, power-off mode, the mouse is turned off.
3) Switch to the bottom position - the mouse is powered on, in Bluetooth mode. Long press the bottom Bluetooth pairing/switching button, the corresponding Bluetooth channel indicator flashes rapidly; bring the mouse close to the device to be paired, and perform the pairing. After successful pairing, the indicator light stays on (blue light for channel one; red light for channel two), and it can start working.

Bluetooth Multi-channel Switching:
Switch the three-position switch to the bottom position (Bluetooth mode) to prepare for pairing.
Channel One: Long press the pairing/switching button (more than 3s), the indicator light flashes blue rapidly, place the mouse next to the device to be paired to initiate pairing. After successful pairing, the indicator light stays blue. Press the pairing/switching button to switch Bluetooth channels.
Channel Two: same as channel one but with a red light.

5-Level DPI Cycle Switching:
The mouse presets 5 levels of DPI: 800 (red) ~ 1200 (ice blue - default) ~ 1600 (green) ~ 3200 (yellow) ~ 4000 (white), with power-off memory.

2.4G Pairing:
2.4G mode pairing: Switch the mouse to 2.4G mode and long press the pairing/switching button for 5 seconds. The pairing/status indicator flashes green rapidly. Insert the receiver to complete the pairing. After successful pairing, the pairing/status indicator returns to solid green, and turns off after 3s.

Automatic Sleep Mode:
The mouse has two levels of automatic sleep. If the device is not used for 30 seconds, it enters the first level of sleep, and can be awakened by movement; if not used for 15 minutes, it enters deep sleep mode, and can be awakened by pressing the mouse.

Charging and Battery Indicator:
Charging can be done with any connected cable in any connection mode. It takes about 3.5 hours to fully charge the mouse. During charging, the DPI indicator light stays on: 0~20% battery - red; 20~80% battery - yellow; 80~100% battery - green.

Инструкция по использованию

Режимы управления мышью
Переключатель снизу, с тремя положениями:
1) Переключить в верхнее положение - мышь включена, в режиме 2,4 ГГц.
Вставьте приемник в USB-порт устройства, чтобы начать работу.
2) Переключить в среднее положение - ВЫКЛ, режим выключен, мышь отключена.
3) Переключить в нижнее положение - мышь включена, в режиме Bluetooth.
Удерживайте кнопку снизу для паринга/переключения Bluetooth, соответствующий индикатор Bluetooth быстро мигает; приблизьте мышь к устройству для паринга и выполните его. После успешного паринга индикатор остается включенным (синий свет для первого канала; красный свет для второго канала), и мышь готова к работе.

Переключение между каналами Bluetooth:
Переключите переключатель с тремя положениями в нижнее положение (режим Bluetooth), чтобы подготовиться к парингу.
Первый канал: удерживайте кнопку паринга/переключения (более 3 секунд), индикатор быстро мигает синим цветом, приложите мышь к устройству для паринга. После успешного паринга индикатор остается синим. Нажмите кнопку паринга/переключения, чтобы переключить каналы Bluetooth.
Второй канал: так же, как и первый канал, но с красным светом.

Переключение цикла DPI с пятью уровнями:
Мышь имеет 5 уровней DPI: 800 (красный) ~ 1200 (ледяной синий - по умолчанию) ~ 1600 (зеленый) ~ 3200 (желтый) ~ 4000 (белый), с памятью о последнем состоянии.

Паринг в режиме 2,4 ГГц:
Паринг в режиме 2,4 ГГц: переключите мышь в режим 2,4 ГГц и удерживайте кнопку паринга/переключения в течение 5 секунд. Индикатор паринга/статуса быстро мигает зеленым. Вставьте приемник, чтобы завершить паринг. После успешного паринга индикатор паринга/статуса становится постоянно зеленым и выключается через 3 секунды.

Автоматический режим сна:
У мыши два уровня автоматического сна. Если устройство не используется в течение 30 секунд, оно переходит в первый уровень сна и может быть активировано движением; если не используется в течение 15 минут, оно переходит в режим глубокого сна и может быть активировано нажатием кнопки мыши.

Индикатор заряда и батареи:
Зарядка может быть выполнена с использованием любого подключенного кабеля в любом режиме подключения. Полная зарядка мыши занимает около 3,5 часов.
Во время зарядки индикатор DPI светится: 0~20% батареи - красный свет;
20~80% батареи - желтый свет; 80~100% батареи - зеленый свет.

INSTRUCCIONES DE USO

Modos de control del ratón
Interruptor inferior de tres posiciones:
1) Cambie a la posición superior: el ratón está encendido, en modo 2,4G. Inserte el receptor en el puerto USB del dispositivo para empezar a funcionar.
2) Cambie a la posición intermedia: APAGADO, modo de apagado, el ratón está apagado.
3) Cambie a la posición inferior: el ratón está encendido, en modo Bluetooth. Mantenga pulsado el botón de emparejamiento/ conmutación Bluetooth inferior, el indicador de canal Bluetooth correspondiente parpadea rápidamente; acerque el ratón al dispositivo a emparejar y realice el emparejamiento. Después del emparejamiento exitoso, el indicador permanece encendido (luz azul para el canal uno; luz roja para el canal dos), y puede empezar a funcionar.

Conmutación de canales Bluetooth múltiples:
Cambie el interruptor de tres posiciones a la posición inferior (modo Bluetooth) para prepararse para el emparejamiento.
Canal uno: Mantenga pulsado el botón de emparejamiento/ conmutación (más de 3 segundos), el indicador parpadea rápidamente en azul, coloque el ratón junto al dispositivo a emparejar para iniciar el emparejamiento. Después del emparejamiento exitoso, el indicador permanece azul. Presione el botón de emparejamiento/ conmutación para cambiar de canal Bluetooth.
Canal dos: igual que el canal uno pero con luz roja.

Conmutación del ciclo de DPI de 5 niveles:
El ratón preconfigura 5 niveles de DPI: 800 (rojo) ~ 1200 (azul hielo - predeterminado) ~ 1600 (verde) ~ 3200 (amarillo) ~ 4000 (blanco), con memoria de apagado.

Emparejamiento 2,4G:
Emparejamiento en modo 2,4G: Cambie el ratón al modo 2,4G y mantenga pulsado el botón de emparejamiento/ conmutación durante 5 segundos. El indicador de emparejamiento/ estado parpadea rápidamente en verde. Inserte el receptor para completar el emparejamiento. Después del emparejamiento exitoso, el indicador de emparejamiento/ estado vuelve a verde sólido y se apaga después de 3 segundos.

Modo de suspensión automática:
El ratón tiene dos niveles de suspensión automática. Si el dispositivo no se utiliza durante 30 segundos, entra en el primer nivel de suspensión y se puede despertar con movimiento; si no se utiliza durante 15 minutos, entra en el modo de suspensión profunda y se puede despertar presionando el ratón.

Indicador de carga y batería:
La carga se puede realizar con cualquier cable conectado en cualquier modo de conexión. Se tarda aproximadamente 3,5 horas en cargar completamente el ratón. Durante la carga, el indicador de DPI permanece encendido: 0~20% de batería - luz roja; 20~80% de batería - luz amarilla; 80~100% de batería - luz verde.

INSTRUCTIONS D'UTILISATION

Modes de contrôle de la souris
Interrupteur inférieur à trois positions :
1) Basculez en position supérieure - la souris est allumée, en mode 2,4G. Insérez le récepteur dans le port USB de l'appareil pour commencer à fonctionner.
2) Basculez en position intermédiaire - ARRÊT, mode hors tension, la souris est éteinte.
3) Basculez en position inférieure - la souris est allumée, en mode Bluetooth.
Maintenez enfoncé le bouton d'appariement/commutation Bluetooth inférieur, le voyant Bluetooth correspondant clignote rapidement ; approchez la souris de l'appareil à appairer et effectuez l'appariement. Après l'appariement réussi, le voyant reste allumé (lumière bleue pour le canal un ; lumière rouge pour le canal deux), et elle peut commencer à fonctionner.

Commutation multi-canaux Bluetooth :
Basculez l'interrupteur à trois positions en position inférieure (mode Bluetooth) pour préparer l'appariement.
Canal un : maintenez enfoncé le bouton d'appariement/commutation (plus de 3 secondes), le voyant clignote rapidement en bleu, placez la souris à côté de l'appareil à appairer pour initier l'appariement. Après l'appariement réussi, le voyant reste bleu.
Appuyez sur le bouton d'appariement/commutation pour changer de canaux Bluetooth.
Canal deux : même procédure que pour le canal un mais avec une lumière rouge.

Commutation cyclique de DPI sur 5 niveaux :
La souris préconfigure 5 niveaux de DPI : 800 (rouge) ~ 1200 (bleu glacial - par défaut) ~ 1600 (vert) ~ 3200 (jaune) ~ 4000 (blanc), avec mémoire de mise hors tension.

Appariement 2,4G :
Appariement en mode 2,4G : Basculez la souris en mode 2,4G et maintenez enfoncé le bouton d'appariement/commutation pendant 5 secondes. Le voyant d'appariement/état clignote rapidement en vert. Insérez le récepteur pour terminer l'appariement. Après l'appariement réussi, le voyant d'appariement/état redevient vert fixe et s'éteint après 3 secondes.

Mode veille automatique :
La souris dispose de deux niveaux de veille automatique. Si l'appareil n'est pas utilisé pendant 30 secondes, il passe en premier niveau de veille et peut être réveillé par un mouvement ; s'il n'est pas utilisé pendant 15 minutes, il passe en mode veille profonde et peut être réveillé en appuyant sur la souris.

Indicateur de charge et de batterie :
La charge peut être effectuée avec n'importe quel câble connecté dans n'importe quel mode de connexion. Il faut environ 3,5 heures pour charger complètement la souris.
Pendant la charge, l'indicateur de DPI reste allumé : 0~20 % de batterie - lumière rouge ; 20~80 % de batterie - lumière jaune ; 80~100 % de batterie - lumière verte.

INSTRUÇÕES DE USO

Modos de Controle do Mouse
Interruptor de três posições na parte inferior:
1) Mova para a posição superior - o mouse está ligado, no modo 2,4G. Insira o receptor na porta USB do dispositivo para começar a funcionar.
2) Mova para a posição do meio - DESLIGADO, modo desligado, o mouse está desligado.
3) Mova para a posição inferior - o mouse está ligado, no modo Bluetooth. Pressione e segure o botão de emparelhamento/alternância Bluetooth na parte inferior, o indicador de canal Bluetooth correspondente pisca rapidamente; aproxime o mouse do dispositivo a ser pareado e execute o pareamento. Após o pareamento bem-sucedido, o indicador permanece aceso (luz azul para o canal um; luz vermelha para o canal dois), e ele pode começar a funcionar.

Comutação de Canais Bluetooth Múltiplos:
Mova o interruptor de três posições para a posição inferior (modo Bluetooth) para preparar o pareamento.
Canal Um: Pressione e segure o botão de emparelhamento/alternância (mais de 3 segundos), o indicador pisca rapidamente em azul, coloque o mouse ao lado do dispositivo a ser pareado para iniciar o pareamento. Após o pareamento bem-sucedido, o indicador permanece azul. Pressione o botão de emparelhamento/alternância para alternar entre os canais Bluetooth.
Canal Dois: o mesmo que o canal um, mas com luz vermelha.

Comutação de Ciclo de DPI de 5 Níveis:
O mouse pré-configura 5 níveis de DPI: 800 (vermelho) ~ 1200 (azul-claro - padrão) ~ 1600 (verde) ~ 3200 (amarelo) ~ 4000 (branco), com memória de desligamento.

Emparelhamento 2,4G:
Emparelhamento no modo 2,4G: Mova o mouse para o modo 2,4G e mantenha pressionado o botão de emparelhamento/alternância por 5 segundos. O indicador de emparelhamento/status pisca rapidamente em verde. Insira o receptor para concluir o emparelhamento. Após o emparelhamento bem-sucedido, o indicador de emparelhamento/status volta a ficar verde sólido e desliga após 3 segundos.

Modo de Suspensão Automática:
O mouse tem dois níveis de suspensão automática. Se o dispositivo não for usado por 30 segundos, entra no primeiro nível de suspensão e pode ser despertado por movimento; se não for usado por 15 minutos, entra no modo de suspensão profunda e pode ser despertado pressionando o mouse.

Indicador de Carregamento e Bateria:
O carregamento pode ser feito com qualquer cabo conectado em qualquer modo de conexão. Leva cerca de 3,5 horas para carregar completamente o mouse. Durante o carregamento, o indicador de DPI permanece aceso: 0~20% de bateria - luz vermelha; 20~80% de bateria - luz amarela; 80~100% de bateria - luz verde.

Guida all'uso

Modalità di Controllo del Mouse
Interruttore inferiore a tre posizioni:
1) Sposta in posizione superiore - il mouse è acceso, in modalità 2,4G. Inserisci il ricevitore nella porta USB del dispositivo per iniziare a funzionare.
2) Sposta in posizione centrale - SPENTO, modalità di spegnimento, il mouse è spento.
3) Sposta in posizione inferiore - il mouse è acceso, in modalità Bluetooth. Premi e tieni premuto il pulsante di accoppiamento/commutazione Bluetooth in basso, l'indicatore del canale Bluetooth corrispondente lampeggia rapidamente; avvicina il mouse al dispositivo da accoppiare ed esegui l'accoppiamento. Dopo l'accoppiamento riuscito, l'indicatore rimane acceso (luce blu per il canale uno; luce rossa per il canale due), e può iniziare a funzionare.

Commutazione Multi-Canale Bluetooth:
Sposta l'interruttore a tre posizioni in posizione inferiore (modalità Bluetooth) per preparare l'accoppiamento.
Canale Uno: Premi e tieni premuto il pulsante di accoppiamento/commutazione (più di 3 secondi), l'indicatore lampeggia rapidamente in blu, posiziona il mouse accanto al dispositivo da accoppiare per avviare l'accoppiamento. Dopo l'accoppiamento riuscito, l'indicatore rimane blu. Premi il pulsante di accoppiamento/commutazione per passare ai canali Bluetooth.
Canale Due: stesso procedimento del canale uno ma con luce rossa.

Commutazione Ciclica del DPI su 5 Livelli:
Il mouse preimposta 5 livelli di DPI: 800 (rosso) ~ 1200 (blu ghiaccio - predefinito) ~ 1600 (verde) ~ 3200 (giallo) ~ 4000 (bianco), con memoria di spegnimento.

Accoppiamento 2,4G:
Accoppiamento in modalità 2,4G: Sposta il mouse in modalità 2,4G e tieni premuto il pulsante di accoppiamento/commutazione per 5 secondi. L'indicatore di accoppiamento/stato lampeggia rapidamente in verde. Inserisci il ricevitore per completare l'accoppiamento. Dopo l'accoppiamento riuscito, l'indicatore di accoppiamento/stato torna verde fisso e si spegne dopo 3 secondi.

Modalità di Sospensione Automatica:
Il mouse ha due livelli di sospensione automatica. Se il dispositivo non viene utilizzato per 30 secondi, passa al primo livello di sospensione e può essere risvegliato dal movimento; se non viene utilizzato per 15 minuti, passa alla modalità di sospensione profonda e può essere risvegliato premendo il mouse.

Indicatore di Carica e Batteria:
La ricarica può essere effettuata con qualsiasi cavo collegato in qualsiasi modalità di connessione. Ci vogliono circa 3,5 ore per caricare completamente il mouse. Durante la ricarica, l'indicatore del DPI rimane acceso: 0~20% di batteria - luce rossa; 20~80% di batteria - luce gialla; 80~100% di batteria - luce verde.

BEDIENUNGSANLEITUNGEN

Maussteuerungsmodi
Unterer Drei-Positionen-Schalter:
1) Schalten Sie in die obere Position - die Maus ist eingeschaltet, im 2,4G-Modus. Stecken Sie den Empfänger in den USB-Anschluss des Geräts, um mit der Arbeit zu beginnen.
2) Schalten Sie in die mittlere Position - AUS, Ausschaltmodus, die Maus ist ausgeschaltet.
3) Schalten Sie in die untere Position - die Maus ist eingeschaltet, im Bluetooth-Modus. Halten Sie die untere Bluetooth-Kopplungs-/Umschalttaste gedrückt, der entsprechende Bluetooth-Kanalindikator blinkt schnell; bringen Sie die Maus in die Nähe des zu koppelnden Geräts und führen Sie die Kopplung durch. Nach erfolgreicher Kopplung bleibt die Anzeige eingeschaltet (blaues Licht für Kanal eins; rotes Licht für Kanal zwei), und sie kann mit der Arbeit beginnen.

Bluetooth-Mehrfachkanal-Umschaltung:
Schalten Sie den Dreipositionen-Schalter in die untere Position (Bluetooth-Modus), um sich auf die Kopplung vorzubereiten.
Kanal Eins: Halten Sie die Kopplungs-/Umschalttaste (mehr als 3 Sekunden) gedrückt, die Anzeige blinkt schnell blau, bringen Sie die Maus neben das zu koppelnde Gerät, um die Kopplung zu initiieren. Nach erfolgreicher Kopplung bleibt die Anzeige blau. Drücken Sie die Kopplungs-/Umschalttaste, um zwischen den Bluetooth-Kanälen zu wechseln.
Kanal Zwei: dasselbe wie Kanal eins, jedoch mit rotem Licht.

DPI-Zyklusumschaltung mit 5 Stufen:
Die Maus stellt 5 DPI-Stufen ein: 800 (rot) ~ 1200 (eisblau - Standard) ~ 1600 (grün) ~ 3200 (gelb) ~ 4000 (weiß), mit Stromausfall-Speicher.

2,4G-Kopplung:
2,4G-Modus-Kopplung: Schalten Sie die Maus in den 2,4G-Modus und halten Sie die Kopplungs-/Umschalttaste 5 Sekunden lang gedrückt. Die Kopplungs-/Statusanzeige blinkt schnell grün. Stecken Sie den Empfänger ein, um die Kopplung abzuschließen. Nach erfolgreicher Kopplung wird die Kopplungs-/Statusanzeige wieder fest grün und schaltet sich nach 3 Sekunden aus.

Automatischer Ruhezustand:
Die Maus verfügt über zwei Stufen automatischer Ruhe. Wenn das Gerät 30 Sekunden lang nicht verwendet wird, wechselt es in den ersten Ruhezustand und kann durch Bewegung aktiviert werden. Wenn es 15 Minuten lang nicht verwendet wird, wechselt es in den Tiefschlafmodus und kann durch Drücken der Maus aktiviert werden.

Lade- und Batterieanzeige:
Das Laden kann mit jedem angeschlossenen Kabel in jedem Verbindungsmodus durchgeführt werden. Es dauert etwa 3,5 Stunden, um die Maus vollständig aufzuladen. Während des Ladevorgangs bleibt die DPI-Anzeige eingeschaltet: 0~20% Batterie - rotes Licht; 20~80% Batterie - gelbes Licht; 80~100% Batterie - grünes Licht.

Instrukcja obsługi

Tryby Sterowania Myszą
Dolny Przełącznik Trójpołożeniowy:
1) Przełącz w górne położenie - mysz jest włączona, w trybie 2,4G. Włóż odbiornik do portu USB urządzenia, aby rozpocząć pracę.
2) Przełącz w położenie środkowe - WYŁ., tryb wyłączenia, mysz jest wyłączona.
3) Przełącz w dolne położenie - mysz jest włączona, w trybie Bluetooth. Przytrzymaj dolny przycisk parowania/przełączania Bluetooth, odpowiadający wskaźnik kanału Bluetooth szybko miga; przyłóż mysz do urządzenia, z którym ma zostać sparowana, i dokonaj parowania. Po pomyślnym sparowaniu wskaźnik pozostaje włączony (niebieskie światło dla kanału jeden; czerwone światło dla kanału dwa), i można rozpocząć pracę.

Wielokanałowa Przełączania Bluetooth:
Przełącz trójpołożeniowy przełącznik w dolne położenie (tryb Bluetooth), aby przygotować się do sparowania.
Kanał Jeden: Przytrzymaj przycisk parowania/przełączania (ponad 3 sekundy), wskaźnik migocze szybko na niebiesko, umieść mysz obok urządzenia, które ma być sparowane, aby rozpocząć parowanie. Po pomyślnym sparowaniu wskaźnik pozostaje niebieski. Naciśnij przycisk parowania/przełączania, aby przełączyć kanały Bluetooth.
Kanał Dwa: to samo co kanał jeden, ale z czerwonym światłem.

Cykliczne Przełączanie DPI na 5 Poziomów:
Mysz ustawia 5 poziomów DPI: 800 (czerwony) ~ 1200 (błękit lodowy - domyślny) ~ 1600 (zielony) ~ 3200 (żółty) ~ 4000 (biały), z pamięcią wyłączenia.

Parowanie w Trybie 2,4G:
Parowanie w trybie 2,4G: Przełącz mysz w tryb 2,4G i przytrzymaj przycisk parowania/przełączania przez 5 sekund. Wskaźnik parowania/statusu miga szybko na zielono. Włóż odbiornik, aby zakończyć parowanie. Po pomyślnym sparowaniu wskaźnik parowania/statusu wraca do stałego zielonego i wyłącza się po 3 sekundach.

Automatyczny Tryb Snu:
Mysz ma dwa poziomy automatycznego snu. Jeśli urządzenie nie jest używane przez 30 sekund, przechodzi do pierwszego poziomu snu i można je obudzić ruchem; jeśli nie jest używane przez 15 minut, przechodzi w tryb głębokiego snu i można je obudzić naciskając myszkę.

Wskaźnik Ładowania i Baterii:
Ładowanie można przeprowadzić za pomocą dowolnego podłączonego kabla w dowolnym trybie połączenia. Pełne naładowanie myszki zajmuje około 3,5 godziny. Podczas ładowania wskaźnik DPI pozostaje włączony: 0~20% baterii - czerwone światło; 20~80% baterii - żółte światło; 80~100% baterii - zielone światło.

사용 설명서

마우스 제어 모드
하단 삼단 스위치:
1) 상단 위치로 스위치 - 마우스가 켜지고, 2.4G 모드로 설정됩니다. 장치의 USB 포트에 수신기를 삽입하여 작업을 시작하세요.
2) 중간 위치로 스위치 - 꺼짐, 전원이 꺼진 모드입니다. 마우스가 꺼집니다.
3) 하단 위치로 스위치 - 마우스가 켜지고, 블루투스 모드로 설정됩니다. 하단 블루투스 페어링/전환 버튼을 길게 누르고 해당하는 블루투스 채널 표시등이 빠르게 깜박입니다. 페어링할 장치에 마우스를 가까이 가져가서 페어링을 수행하세요. 페어링이 성공하면 표시등이 켜져 있습니다(채널 1에는 파란색 불이 들어오고, 채널 2에는 빨간색 불이 들어옵니다) 그리고 작업을 시작할 수 있습니다.

블루투스 다중 채널 전환:
삼단 스위치를 하단 위치(블루투스 모드)로 전환하여 페어링을 준비합니다.
채널 1: 페어링/전환 버튼을 길게 누르고(3초 이상), 표시등이 빠르게 파란색으로 깜박입니다. 페어링할 장치 옆에 마우스를 놓고 페어링을 시작하세요. 페어링이 성공하면 표시등이 파란색으로 켜져 있습니다. 페어링/전환 버튼을 눌러 블루투스 채널을 전환하세요.
채널 2: 채널 1과 같은 절차이지만 빨간 불이 들어옵니다.

DPI 5단계 사이클 전환:
마우스는 800(빨간색) ~ 1200(얼음 파랑 - 기본) ~ 1600(녹색) ~ 3200(노란색) ~ 4000(흰색)의 5단계 DPI를 사전 설정합니다. 전원 꺼짐 기억 기능이 있습니다.

2.4G 페어링:
2.4G 모드 페어링: 마우스를 2.4G 모드로 전환하고 페어링/전환 버튼을 5초 동안 길게 누르세요. 페어링/상태 표시등이 빠르게 초록색으로 깜박입니다. 수신기를 삽입하여 페어링을 완료하세요. 페어링이 성공하면 페어링/상태 표시등이 고정된 초록색으로 돌아가고 3초 후에 꺼집니다.

자동 절전 모드:
마우스에는 두 가지 자동 절전 모드가 있습니다. 장치를 30초 동안 사용하지 않으면 첫 번째 절전 모드로 들어가고 움직임으로 깨울 수 있습니다. 15분 동안 사용되지 않으면 깊은 절전 모드로 들어가 마우스를 눌러 깨울 수 있습니다.

충전 및 배터리 표시등:
충전은 어떤 연결 모드에서든 연결된 케이블로 수행할 수 있습니다. 마우스를 완전히 충전하는 데 약 3.5시간이 걸립니다. 충전 중에 DPI 표시등이 켜져 있습니다: 0~20% 배터리 - 빨간 불; 20~80% 배터리 - 노란 불; 80~100% 배터리 - 초록 불.

คำแนะนำการใช้

โหมดการควบคุมเมาส์
สวิตช์สามตำแหน่งด้านล่าง:
1) สลับไปที่ตำแหน่งบนสุด - เมาส์เปิดใช้งานอยู่ในโหมด 2.4G ใส่รีซีฟเวอร์เข้าสู่พอร์ต USB ของอุปกรณ์เพื่อเริ่มทำงาน
2) สลับไปที่ตำแหน่งกลาง - ปิด, โหมดปิดเครื่อง, เมาส์ถูกปิด
3) สลับไปที่ตำแหน่งด้านล่าง - เมาส์เปิดใช้งานอยู่ในโหมดบลูทูธ กดปุ่มคู่สำหรับบลูทูธที่ด้านล่างอย่างยาวนาน, ไฟสัญญาณช่องบลูทูธที่สอดคล้องก็จะกระพริบอย่างรวดเร็ว; นำเมาส์ใกล้กับอุปกรณ์ที่ต้องการจับคู่และดำเนินการจับคู่ หลังจากจับคู่สำเร็จ, ไฟสัญญาณจะยังอยู่เปิดอย่างต่อเนื่อง (แสงฟ้าสำหรับช่องหนึ่ง; แสงแดงสำหรับช่องที่สอง), และสามารถเริ่มทำงานได้

การสลับช่องบลูทูธหลายช่อง:
สลับสวิตช์สามตำแหน่งไปยังตำแหน่งด้านล่าง (โหมดบลูทูธ) เพื่อเตรียมการจับคู่
ช่องหนึ่ง: กดปุ่มคู่สำหรับบลูทูธ (มากกว่า 3 วินาที), ไฟสัญญาณจะกระพริบสีฟ้าอย่างรวดเร็ว, วางเมาส์ไว้ข้างๆอุปกรณ์ที่ต้องการจับคู่เพื่อเริ่มการจับคู่ หลังจากจับคู่สำเร็จ, ไฟสัญญาณจะยังคงสีฟ้า กดปุ่มคู่สำหรับการสลับช่องบลูทูธ
ช่องสอง: เหมือนกับช่องหนึ่ง แต่มีไฟสีแดง

การสลับระดับ DPI รอบ 5 ระดับ:
เมาส์ตั้งค่า DPI 5 ระดับ: 800 (สีแดง) ~ 1200 (สีน้ำแข็ง - ค่าเริ่มต้น) ~ 1600 (สีเขียว) ~ 3200 (สีเหลือง) ~ 4000 (สีขาว), พร้อมหน่วยความจำการปิดเครื่อง

การจับคู่โหมด 2.4G:
การจับคู่โหมด 2.4G: สลับเมาส์เป็นโหมด 2.4G และกดปุ่มคู่สำหรับการสลับเป็นเวลา 5 วินาที ไฟสัญญาณจับคู่/สถานะจะกระพริบเขียวอย่างรวดเร็ว ใส่รีซีฟเวอร์เพื่อจับคู่เสร็จสิ้น หลังจากการจับคู่สำเร็จ, ไฟสัญญาณจับคู่/สถานะจะกลับมาเป็นสีเขียวที่แน่นหนา และปิดหลังจาก 3 วินาที

โหมดการหลับโดยอัตโนมัติ:
เมาส์มีโหมดหลับอัตโนมัติ 2 ระดับ หากไม่ได้ใช้งานเครื่องเป็นเวลา 30 วินาที, เข้าสู่ระดับหลับระดับแรกและสามารถถูกปลุกขึ้นโดยการเคลื่อนไหว; หากไม่ได้ใช้งานเป็นเวลา 15 นาที, เข้าสู่โหมดหลับลึกและสามารถถูกปลุกขึ้นโดยการกดเมาส์

การชาร์จและไฟบอกสถานะแบตเตอรี:
สามารถทำการชาร์จได้ด้วยสายที่เชื่อมต่ออะไรก็ตามในโหมดการเชื่อมต่อใดก็ได้ ใช้เวลาประมาณ 3.5 ชั่วโมงเพื่อชาร์จเต็มเมาส์ ในระหว่างการชาร์จ, ไฟสัญญาณ DPI จะยังคงเปิดอยู่: 0~20% แบตเตอรี - ไฟแดง; 20~80% แบตเตอรี - ไฟเหลือง; 80~100% แบตเตอรี - ไฟเขียว

التعليمات للاستخدام

أوضاع تحكم الماوس
مفتاح ثلاثي الوضعية السفلي:

1) الانتقال إلى الوضع الأعلى - يتم تشغيل الماوس في وضع 2.4G. أدخل المستقبل في منفذ USB للجهاز للبدء في العمل.
2) الانتقال إلى الوضع الأوسط - إيقاف التشغيل، وضع إيقاف التشغيل، يتم إيقاف تشغيل الماوس.
3) الانتقال إلى الوضع السفلي - يتم تشغيل الماوس في وضع بلوتوث. اضغط مطولاً على زر الإقران/التبديل للبلوتوث السفلي، ويومض مؤشر القناة البلوتوث المقابل بسرعة؛ قم بتقريب الماوس إلى الجهاز الذي ترغب في إقرانه، وقم بعملية الإقران. بعد الإقران الناجح، يظل المؤشر مضاءً (ضوء أزرق للقناة الأولى؛ ضوء أحمر للقناة الثانية)، ويمكن أن يبدأ العمل.

التحويل البلوتوث متعدد القنوات:
قم بتحويل مفتاح الثلاث وضعيات إلى الوضع السفلي (وضع البلوتوث) للتحضير للإقران.
القناة الأولى: اضغط مطولاً على زر الإقران/التبديل (أكثر من 3 ثوانٍ)، وسيومض مؤشر الضوء الأزرق بسرعة، ثم ضع الماوس بالقرب من الجهاز للبدء في عملية الإقران. بعد الإقران الناجح، يظل مؤشر الضوء أزرق. اضغط على زر الإقران/التبديل لتحويل قنوات البلوتوث.
القناة الثانية: نفس الإجراء للقناة الأولى ولكن مع ضوء أحمر.

تحويل دورة مستوى DPI الخمس:
يضبط الماوس 5 مستويات DPI: 800 (أحمر) ~ 1200 (أزرق جليدي - الافتراضي) ~ 1600 (أخضر) ~ 3200 (أصفر) ~ 4000 (أبيض)، مع ذاكرة إيقاف التشغيل.

إقران وضع 2.4G:
إقران الوضع 2.4G: قم بتحويل الماوس إلى وضع 2.4G واضغط مطولاً على زر الإقران/التبديل لمدة 5 ثوانٍ.
يومض مؤشر الإقران/الحالة باللون الأخضر بسرعة. أدخل المستقبل لإكمال الإقران. بعد الإقران الناجح، يعود مؤشر الإقران/الحالة إلى اللون الأخضر الثابت، وينطفئ بعد 3 ثوانٍ.

وضع السكون التلقائي:
يحتوي الماوس على مستويين من السكون التلقائي. إذا لم يتم استخدام الجهاز لمدة 30 ثانية، يدخل في المستوى الأول من السكون، ويمكن إيقاظه بالحركة؛ إذا لم يتم استخدامه لمدة 15 دقيقة، يدخل في وضع السكون العميق، ويمكن إيقاظه بالضغط على الماوس.

شحن ومؤشر البطارية:
يمكن شحنه باستخدام أي كابل متصل بأي وضع اتصال. يستغرق حوالي 3.5 ساعة لشحن الماوس بالكامل. أثناء الشحن، يظل مؤشر DPI مضاءً: 0-20% بطارية - ضوء أحمر؛ 20-80% بطارية - ضوء أصفر؛ 80-100% بطارية - ضوء أخضر.